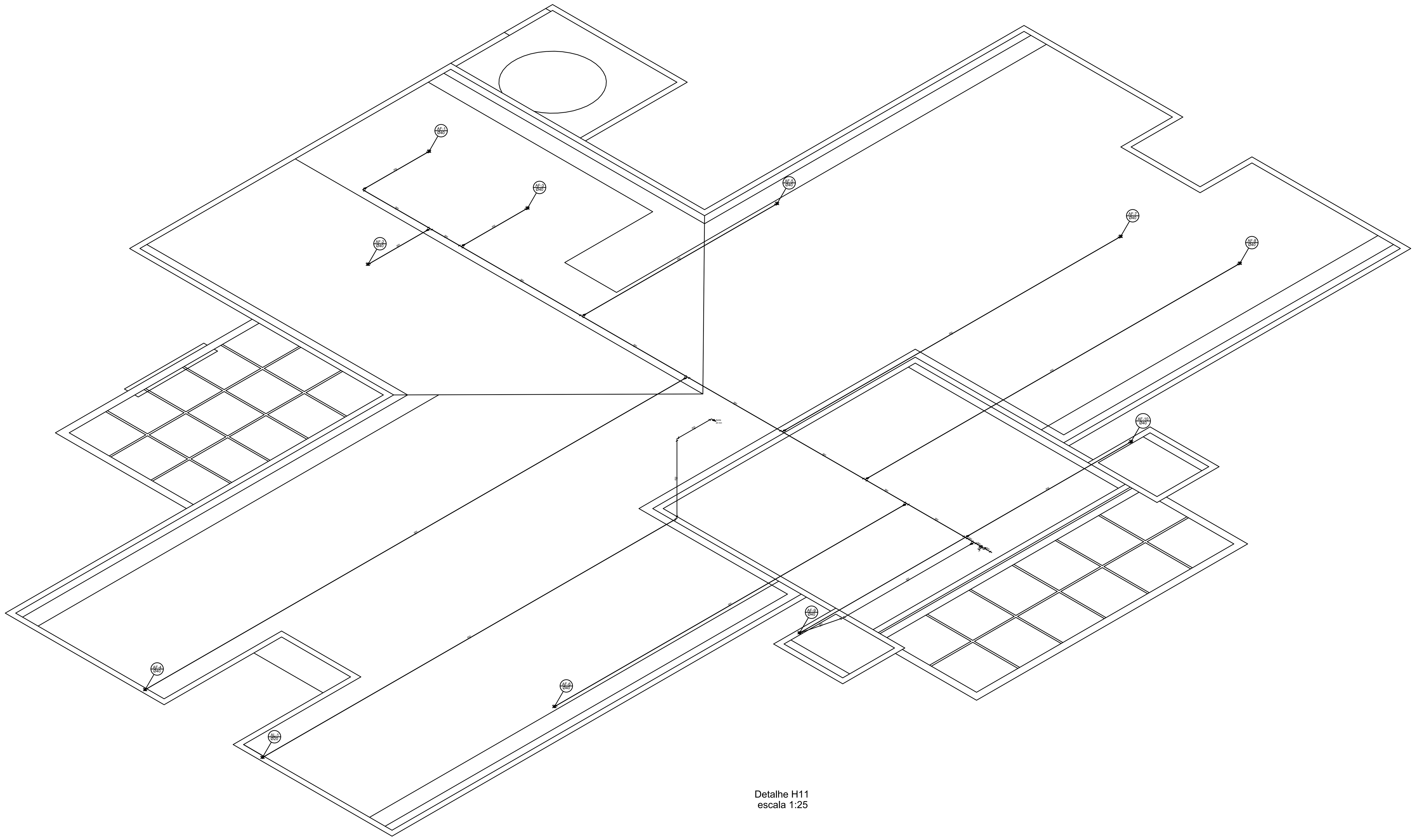

Detalhe H11
escala 1:25

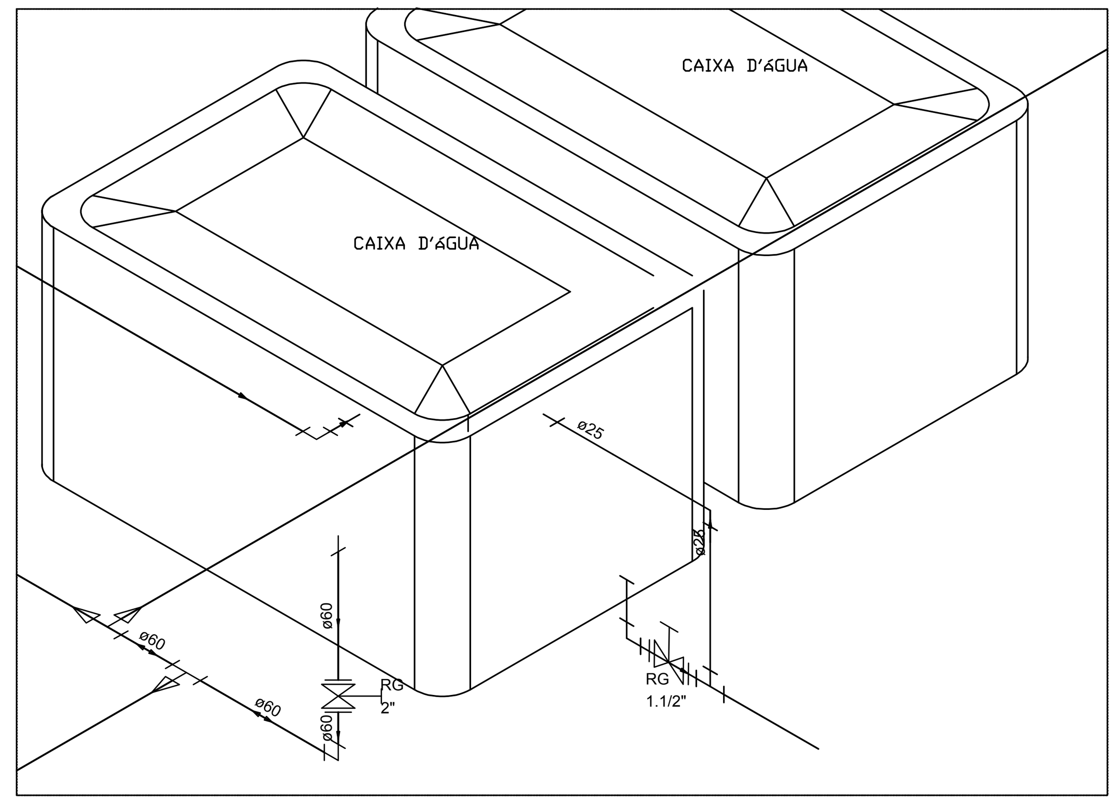

Detalhe
escala 1:25

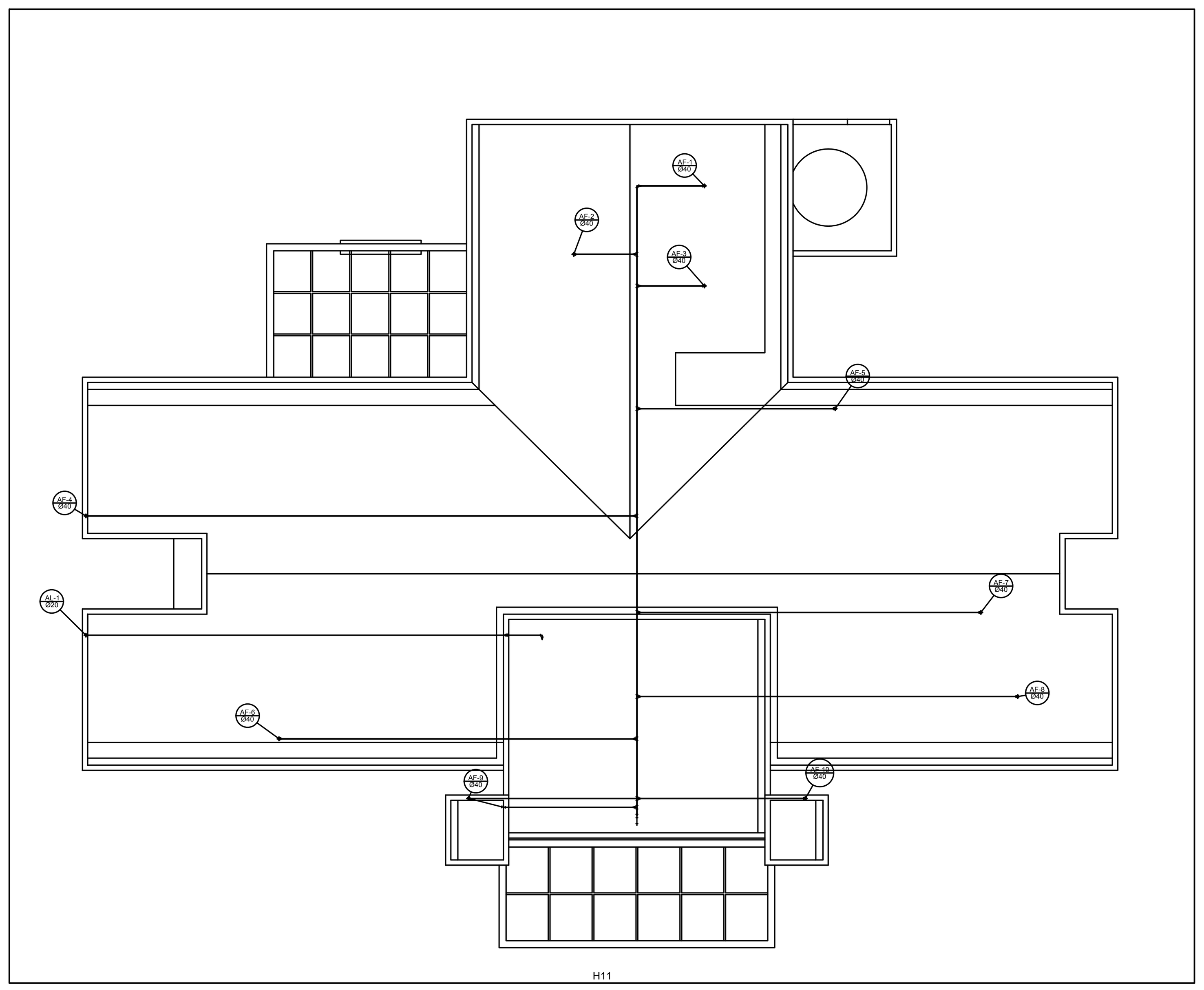

H11

PREFEITURA:

PROJETO HIDROSSANITARIO

ANTÔNIO EDILSON DE OLIVEIRA NOBRE

CONSULTORIA/PROJETOS/EXECUÇÃO
CREA-MG: 74733/D

ÁREAS:
TERRENO ———— 1344,30m²

CONSTRUÇÃO:
EDIFICAÇÃO: ———— 415m²

ENDEREÇO DA OBRA:
PROLONGAMENTO DO BAIRRO SANTO ANDRE, BAIRRO: CENTRO
CIDADE DE IBIRACATU MG

PROPRIETÁRIO:
PREFEITURA MUNICIPAL DE IBIRACATU–MG
CNPJ: 01.612.477/0001–90

ENGENHEIRO:
ANTÔNIO EDILSON DE OLIVEIRA NOBRE
CREA–MG: 74733/D

CONTEÚDO:
PLANTA AGUA FRIA COBERTURA
DETALHE ISOMETRICOS
DETALHE CONSTRUTIVOS

PRANCHA:
02/02

ESCALAS:
INDICADAS

DATA:
MAIO/2020